에스이엘 UHMWPE 압출레일

에스이엘는 UHMWPE 압출레일 제조와 판매에 전문화된 에스이엘 회사입니다.

저희의 제품은 고강도, 내마모성, 내부식성이 우수하며 최고의 효율성을 보장합니다.

에스이엘 회사 소개

저희 **에스이엘**은 1991년 설립된 **엔지니어링 플라스틱전문회사**로, UHMWPE 생산 전문 회사입니다.에스이엘은 첨단 제조 시설을 보유하고 있으며, 고품질 제품 생산에 대한 열정과 전문 지식으로 고객 만족도를 책임집니다.

YouTube

UHMWPE 엔지니어링 플라스틱의 선두주자,...

에스이엘 네이버에서 에스이엘 검색 부탁드립니다. UHMWPE

에스이엘 소개 동영상 보러가기

UHMWPE란?

UHMWPE(초고분자량 폴리에틸렌)는 고분자 소재 중 하나로, 초고분자량폴리에틸렌이라고도 하며UHMWPE는 다른 플라스틱에 비해 많은 장점을 가지고 있어서 다양한 산업 분야에서 널리 사용되고 있습니다.

UHMWPE 초고분자 폴리에틸렌 특성 및 용도 -에스이엘

UHMWPE 소재에 대한 자세한 설명 보러가기

UHMWPE 압출레일의 장점

내마모

UHMWPE 압출레일은 최고의 내마모성을 자랑합니다.

따라서 내구성이 요구되는 다양한 분야에서 사용됩니다.

가볍고 쉬운설치

UHMWPE 압출레일은 매우 가볍습니다.

따라서 설치 및 이동이 쉽습니다.

단순한 설치 절차로 빠른 시간에 완료할 수 있습니다.

미끄럼성

UHMWPE압출레일은 매우 낮은 마찰계수로

물체 이송에 큰장점을 가지게 됩니다.

내충격성

UHMWPE 압출레일은 높은 성능을 자랑합니다. 이 소재는 부식, 마모, 충격 등을 견딜 수 있습니다.

무독성

UHMWPE 는 FDA(미국 식품의약국)

공인된 제품이므로 식품공장에서도 사용 가능합니다.

내약품성

UHMWPE 는 다양한 화학 물질에 대한 노출을 견딜 수 있는 내성이 뛰어난 소재입니다.

농축된 산과 알칼리뿐만 아니라 다양한 유기 용매에 대한 내성이 있습니다. 물, 바닷물 또는 습기에서도 팽창, 가수분해 또는 분해되지 않습니다

UHMWPE 압출레일의 형태와 크기

모양

- U,V,H,Z,C,T 등 의 레일
- 다양한 형태의 압출레일

크기

- 제품에따라
- 기본 50M롤 or 2M,3M

색상

- 백색(네츄럴) , 녹색 ,
- 검은색(대전방지제품)

YouTube

자동화 물류 컨베이어에서 UHWMPE 프로파일 가이드레일 에스...

자동화 물류 컨베이어에서 UHWMPE 프로파일 가이드레일의 역활과 사용 이유 그리고 선택 방법 에스이엘

H형 레일

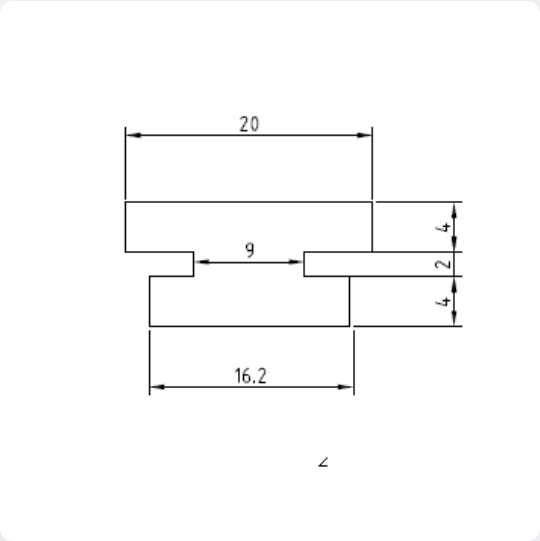

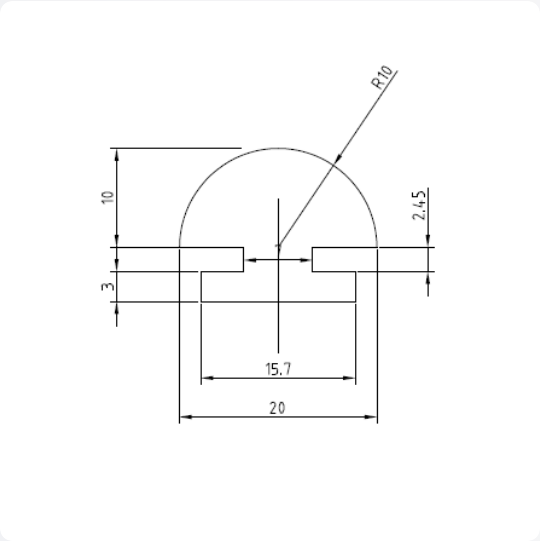

H-20

GREEN

50M ROLL

H-20R

GREEN

50M ROLL

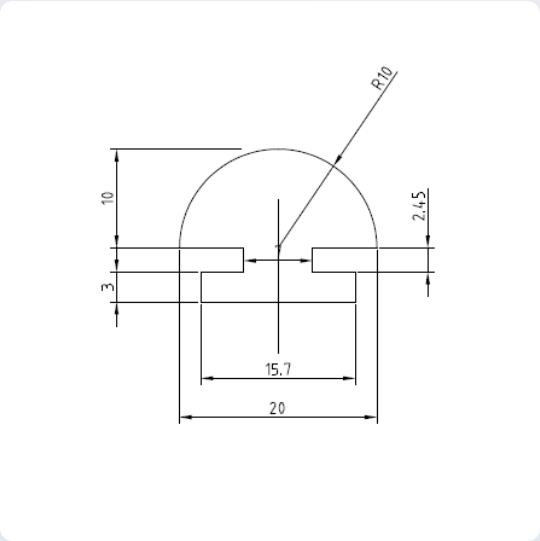

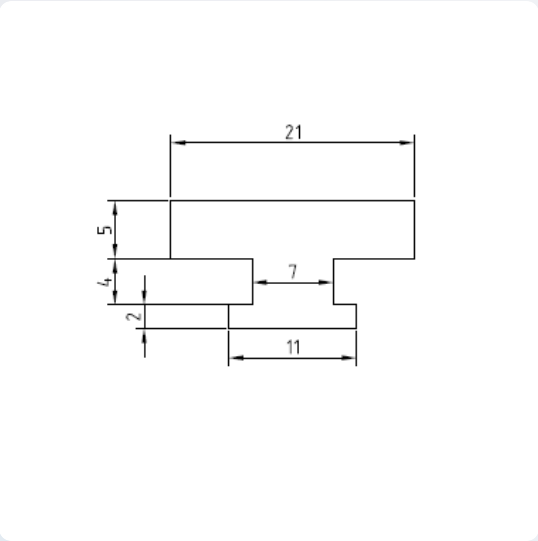

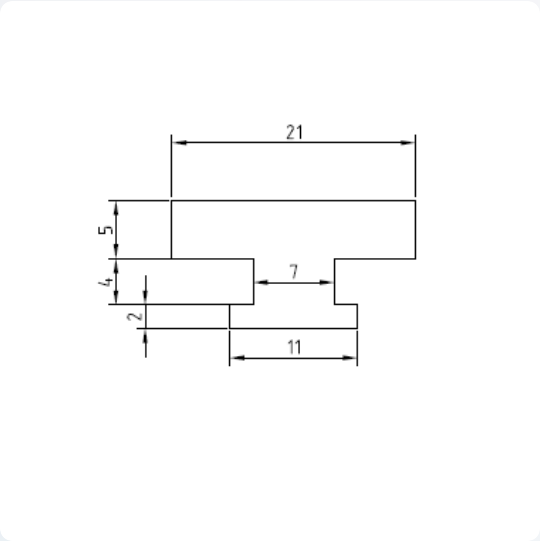

H-20R

GREEN

50M ROLL

H-21

GREEN

50M ROLL

H-25

GREEN

50M ROLL

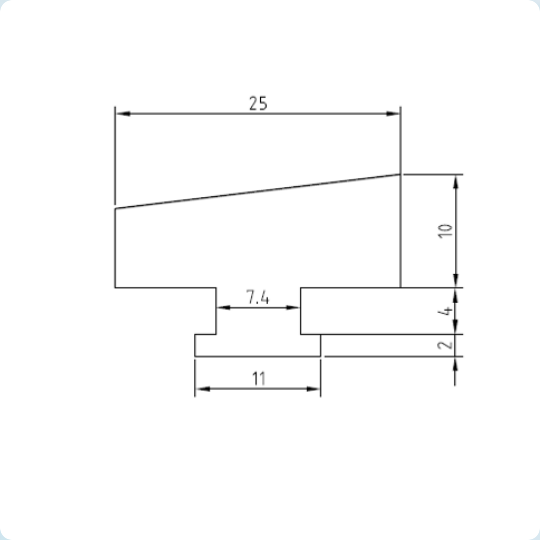

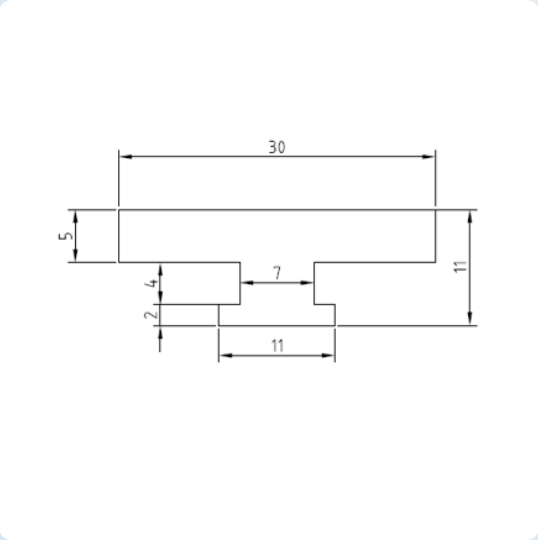

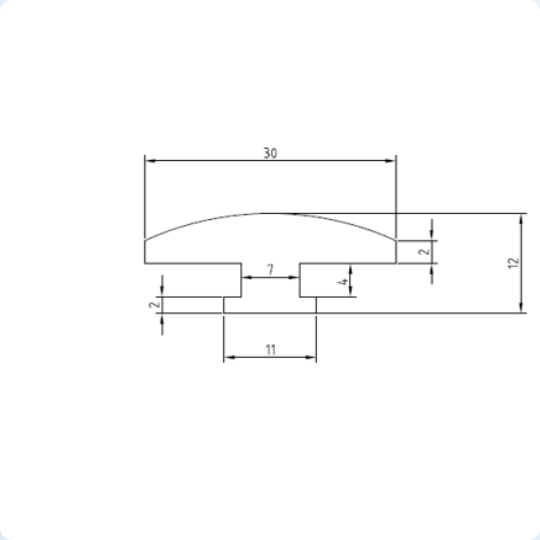

H-25경사

GREEN

50M ROLL

H-30

GREEN

50M ROLL

H-30R

GREEN

50M ROLL

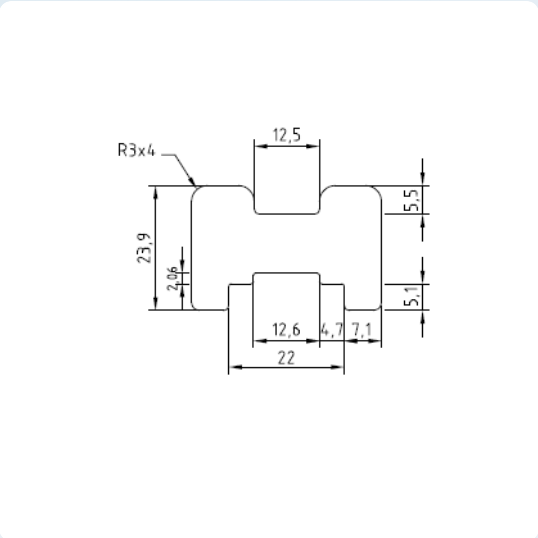

H-35

NATURAL WHITE

2M

C형 레일

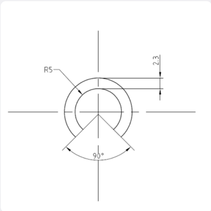

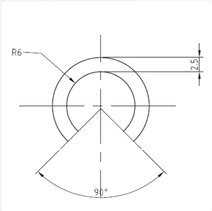

C-10

NATURAL WHITE

50M ROLL

C-12

NATURAL WHITE

50M ROLL

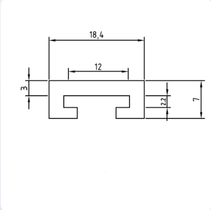

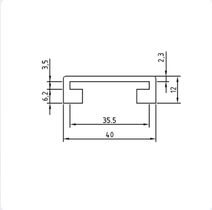

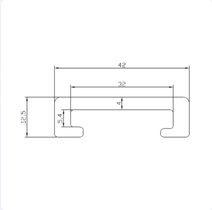

C-212

NATURAL WHITE

50M ROLL

C-335

GREEN

50M ROLL

C-430

GREEN

50M ROLL

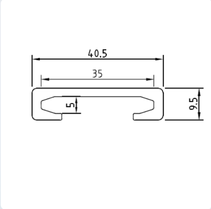

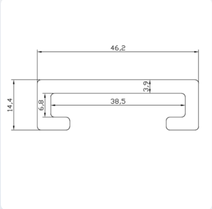

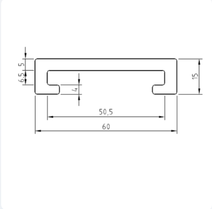

C-534

GREEN

50M ROLL

C-638

NATURAL WHITE

50M ROLL

C-650

NATURAL WHITE

2M

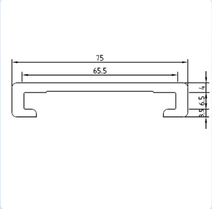

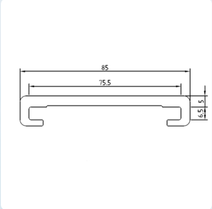

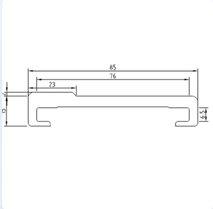

C-665

GREEN

2M

C-675

NATURAL WHITE

2M

C-675-2

NATURAL WHITE

2M

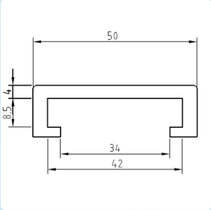

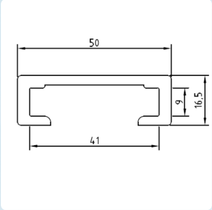

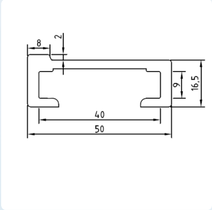

C-838

GREEN

2M

C-840

GREEN

3M, 4M

C-840-2

GREEN

3M, 4M

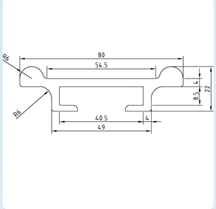

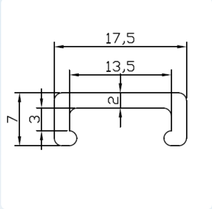

C-840-DB

GREEN

3M, 4M

C-3135

NATURAL WHITE, BLACK

50M ROLL

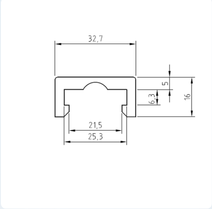

FA

NATURAL WHITE

50M ROLL

U 형 레일

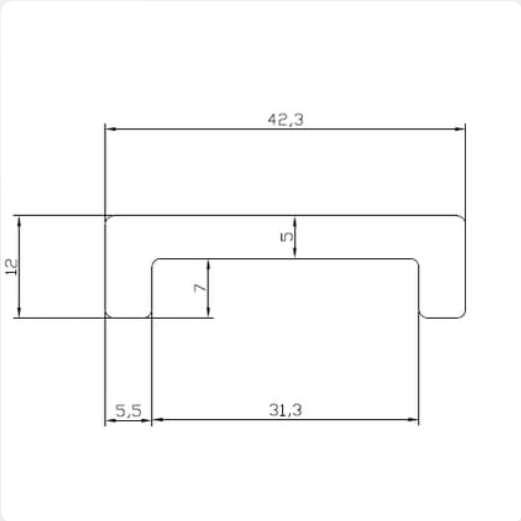

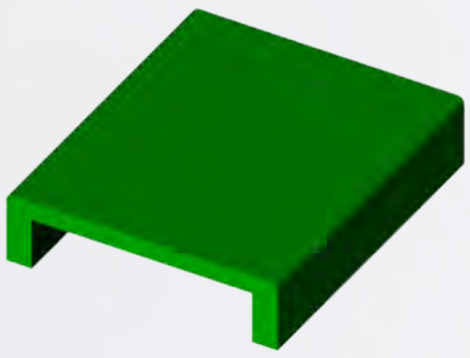

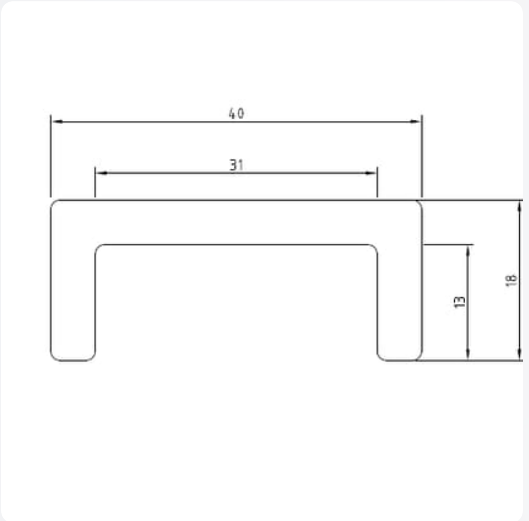

U3012

GREEN

50M ROLL

U3018

GREEN

50M ROLL

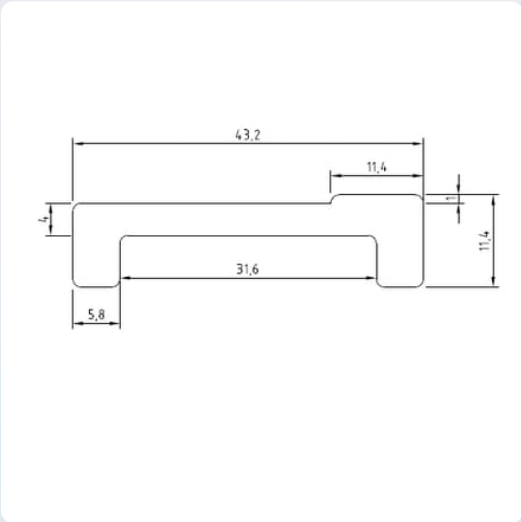

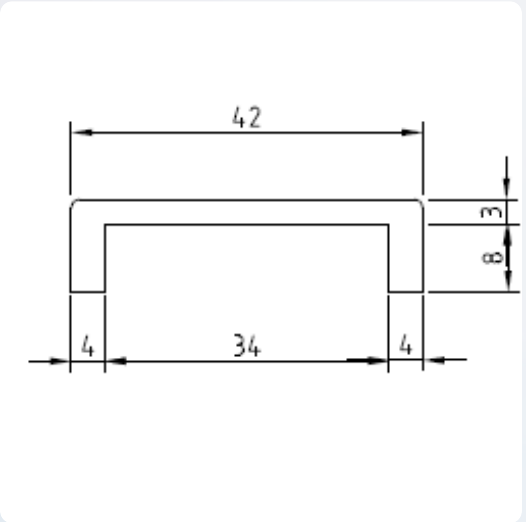

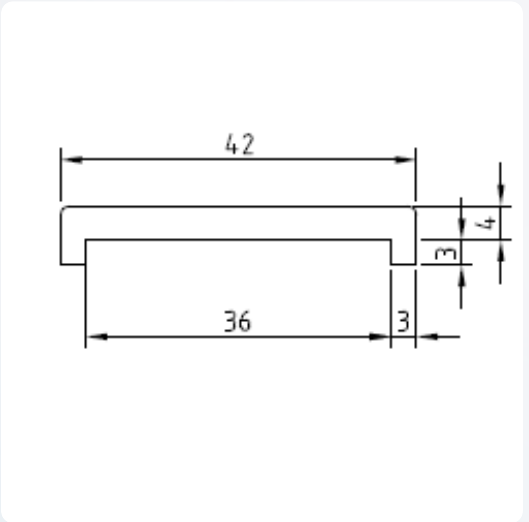

U3010

GREEN

50M ROLL

U3411

GREEN

50M ROLL

U3607

GREEN

50M ROLL

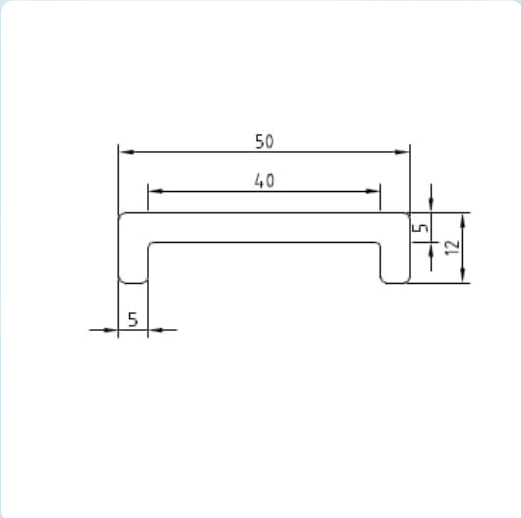

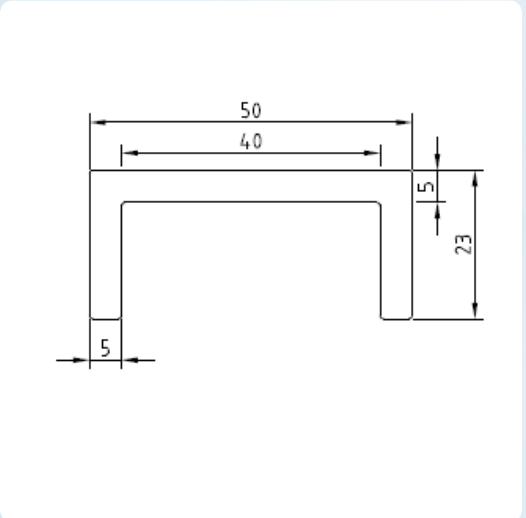

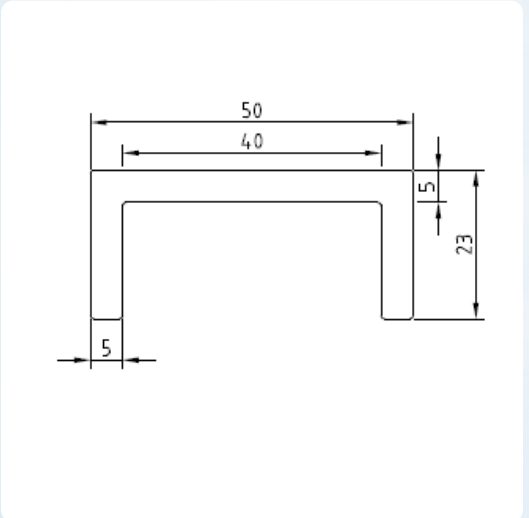

U3812

NATURAL WHITE

50M ROLL

U4023

GREEN

50M ROLL

U6024

GREEN

10M ROLL

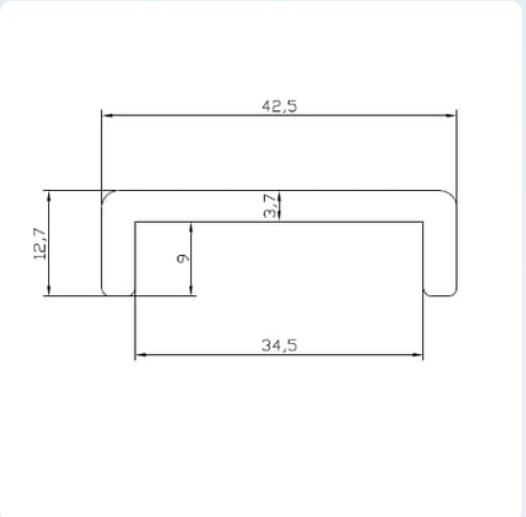

U934

GREEN

10M ROLL

CLIP 형 레일

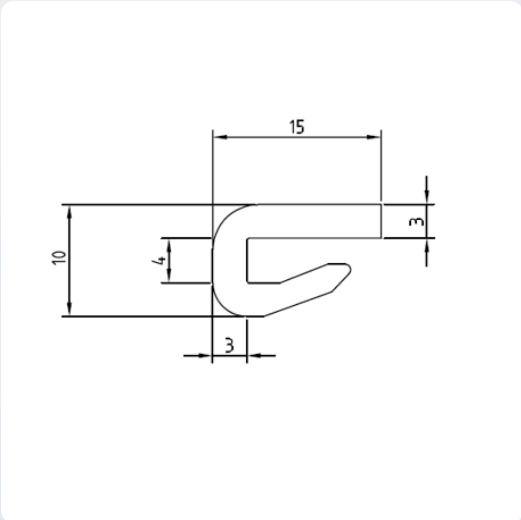

CLIP-15

NATURAL WHITE

50M ROLL

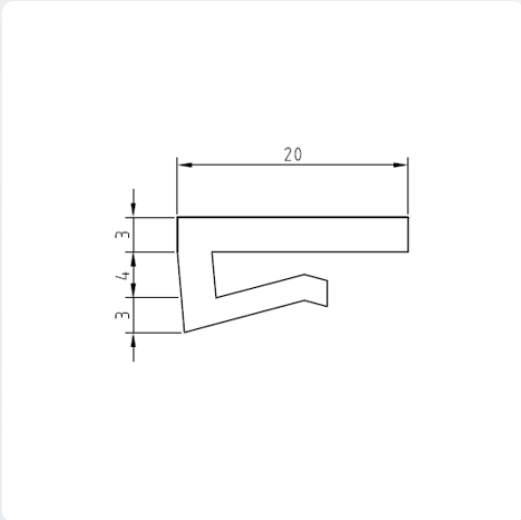

CLIP-20

NATURAL WHITE

50M ROLL

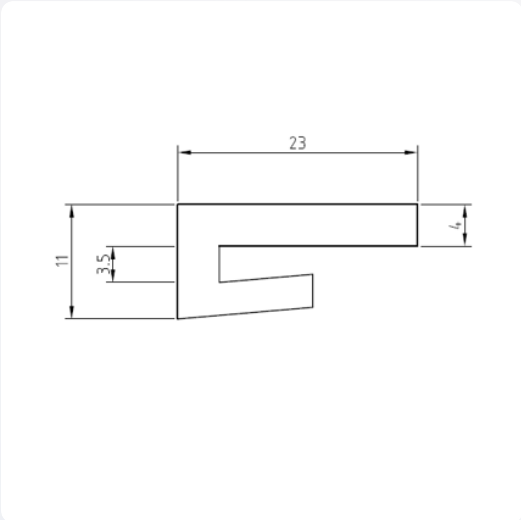

CLIP-23

NATURAL WHITE

50M ROLL

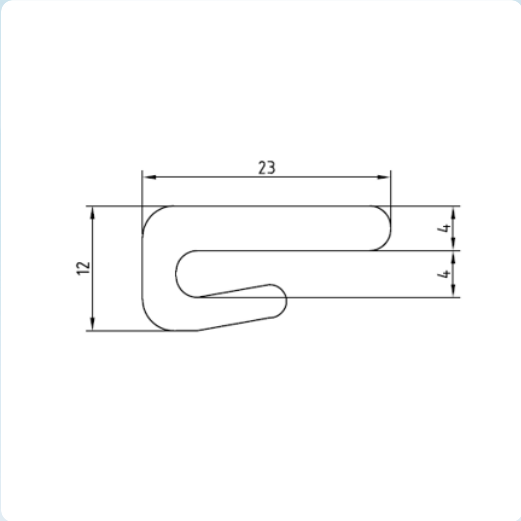

CLIP23-4T

NATURAL WHITE

50M ROLL

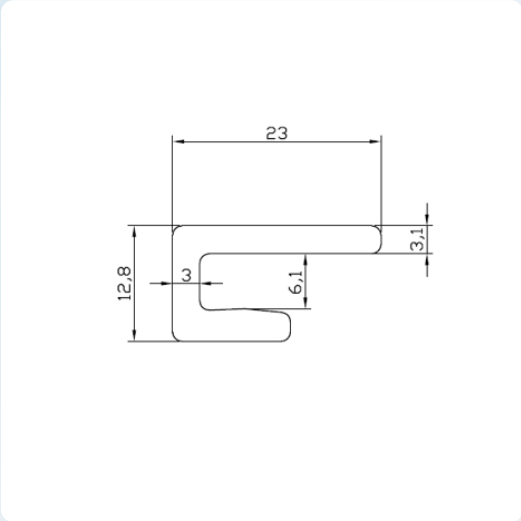

CLIP23-6T

NATURAL WHITE

50M ROLL

V형 레일

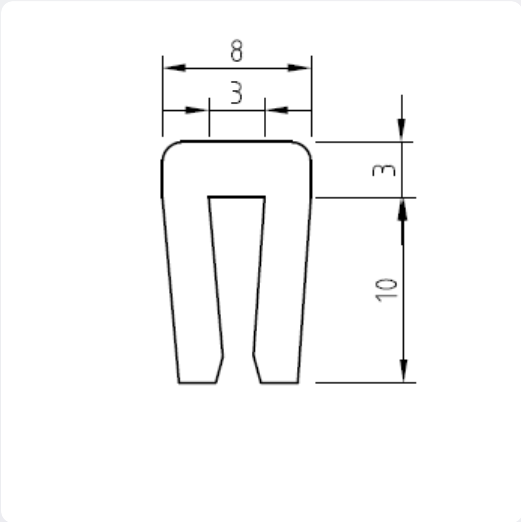

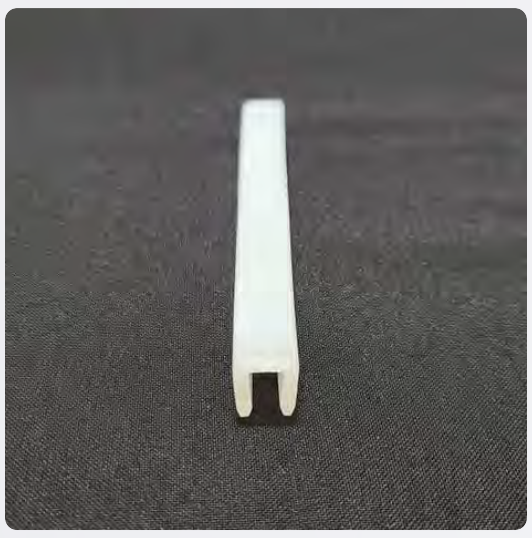

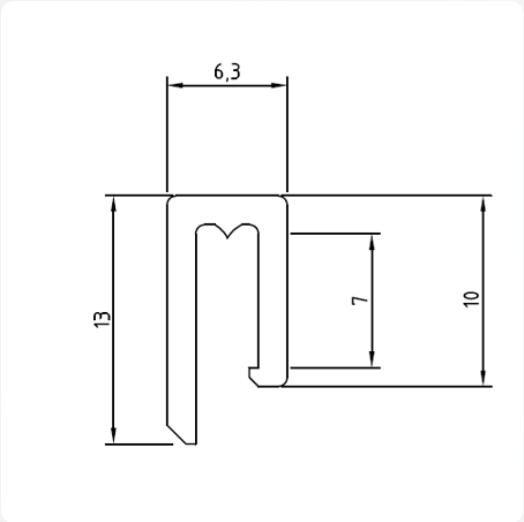

V-3L

NATURAL WHITE

50M ROLL

V-3S

NATURAL WHITE

50M ROLL

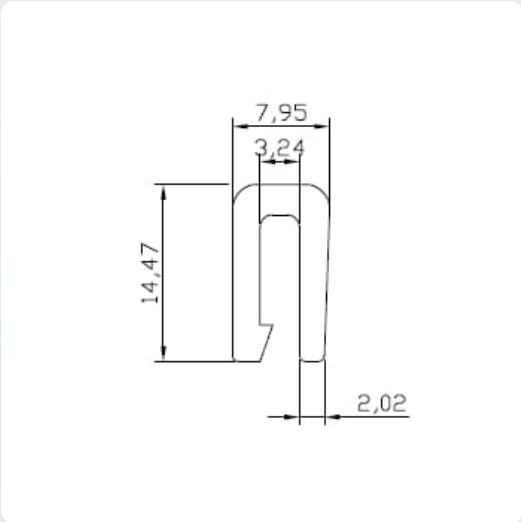

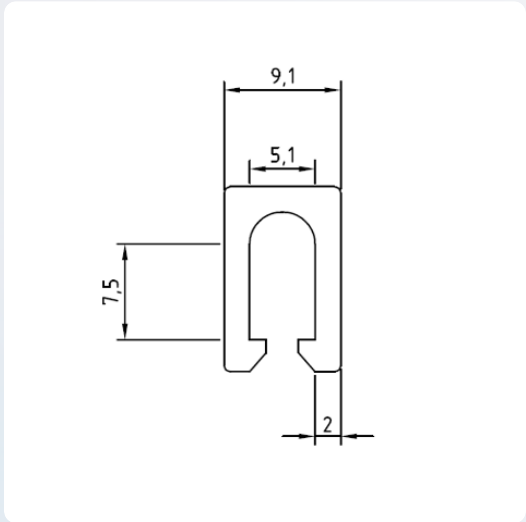

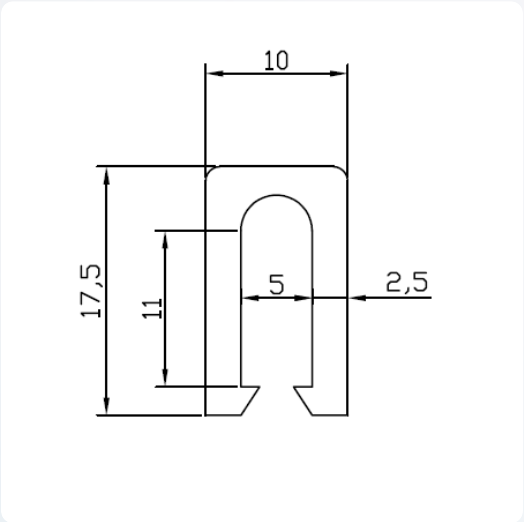

V-3 CLIP

NATURAL WHITE

50M ROLL

V-5

NATURAL WHITE

50M ROLL

V-5 CLIP

NATURAL WHITE

50M ROLL

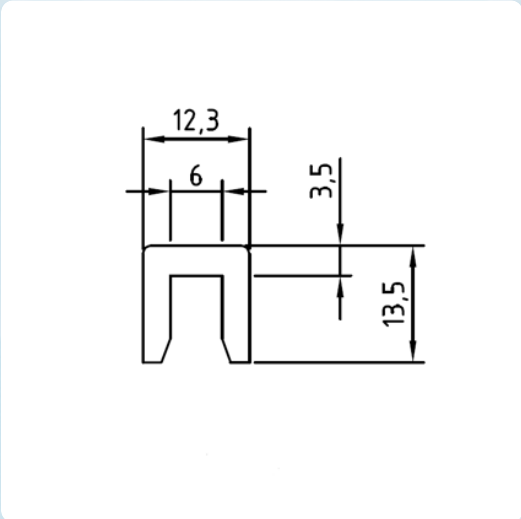

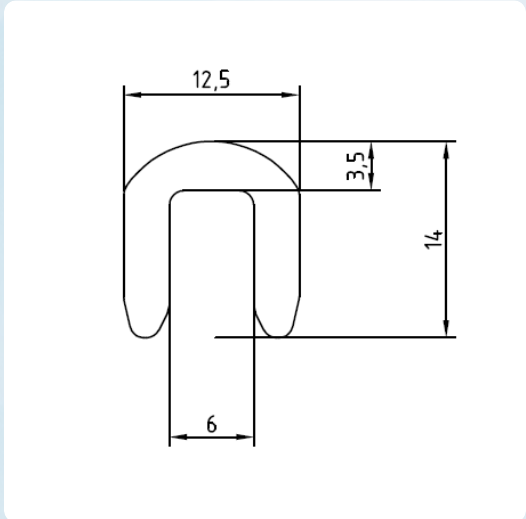

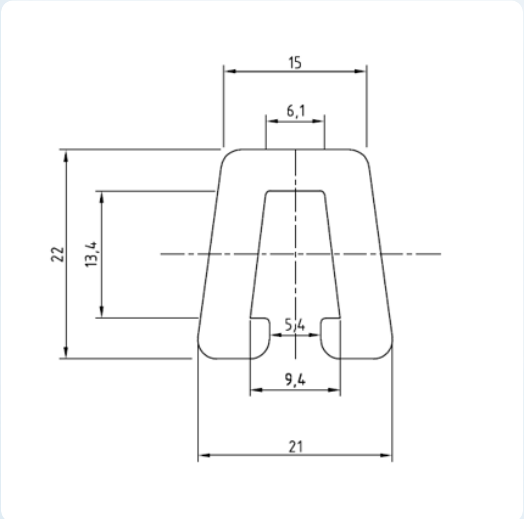

V-6S

NATURAL WHITE

50M ROLL

V-6R

NATURAL WHITE

50M ROLL

V-9

NATURAL WHITE

50M ROLL

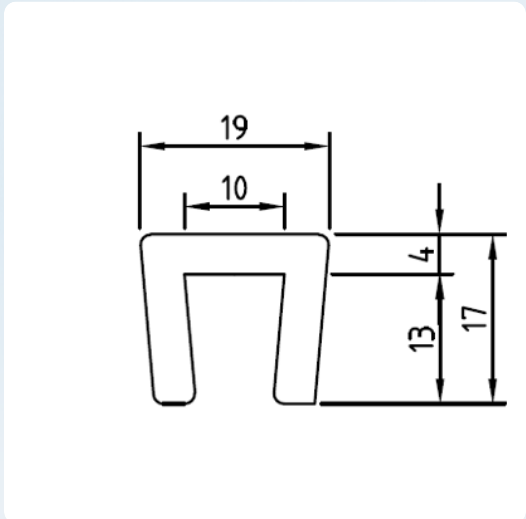

V-10

NATURAL WHITE

50M ROLL

AIRVEYOR 레일

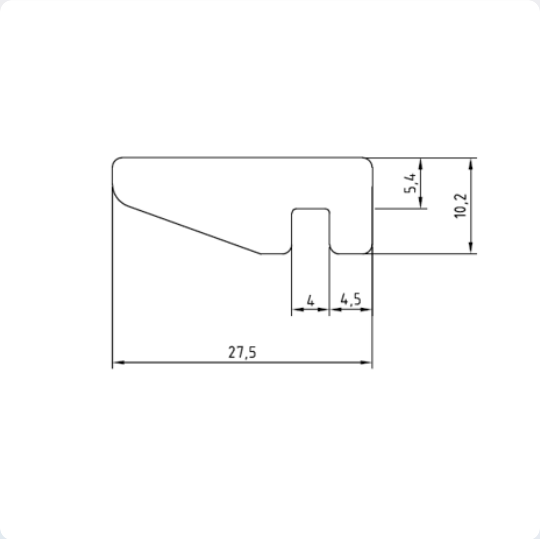

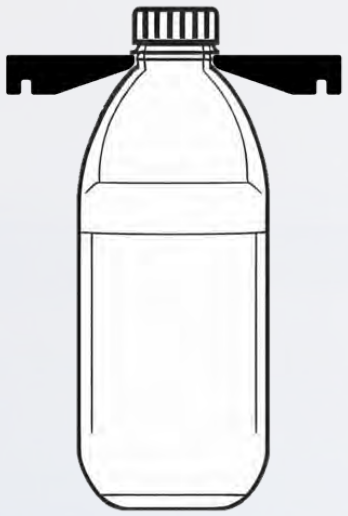

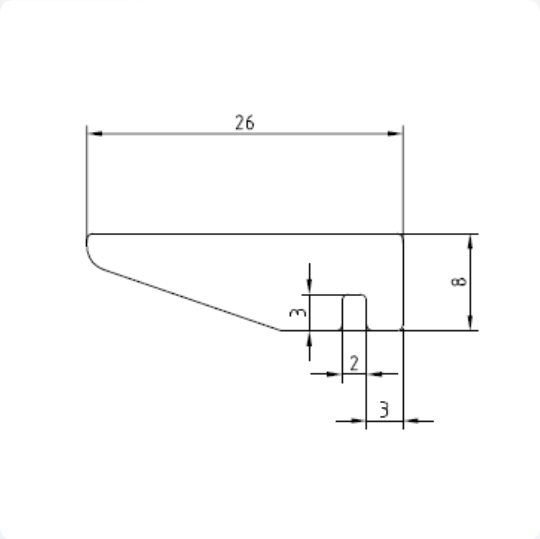

AIRVAYOR

BLACK

50M ROLL

NECK GUIDE

BLACK

50M ROLL

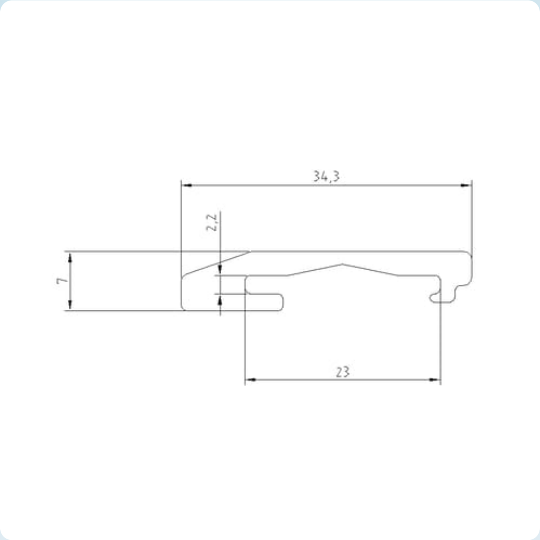

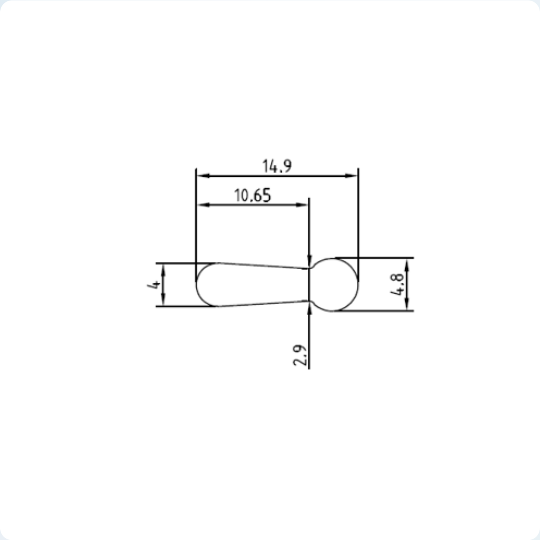

C형 NECK GUIDE

BLACK

50M ROLL

BODY RAIL

BLACK

50M ROLL

Z형 레일

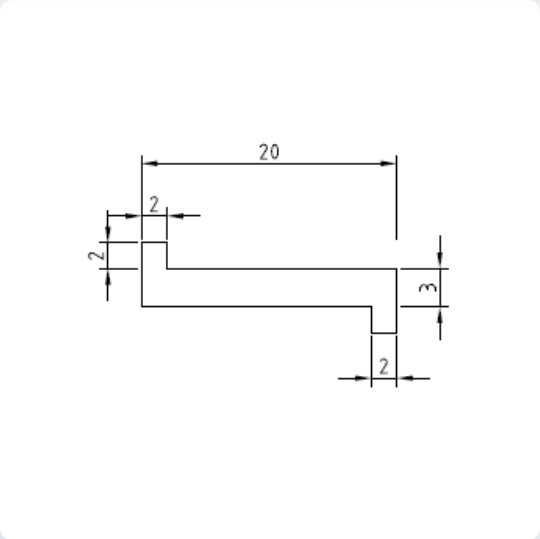

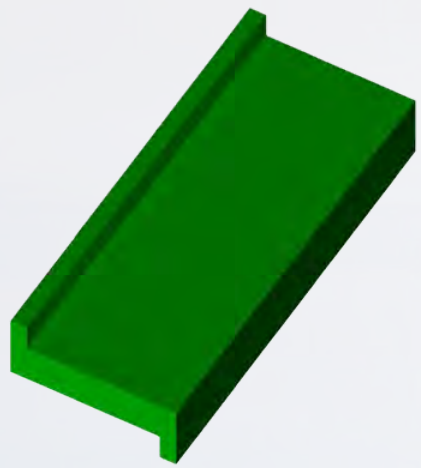

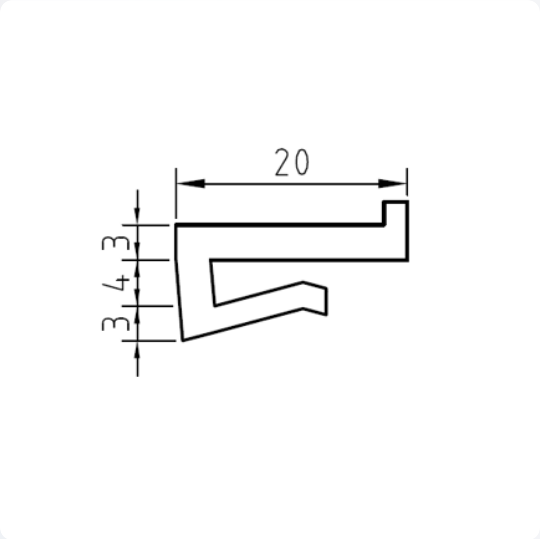

Z-20

GREEN

50M ROLL

Z-20 CLIP

GREEN

50M ROLL

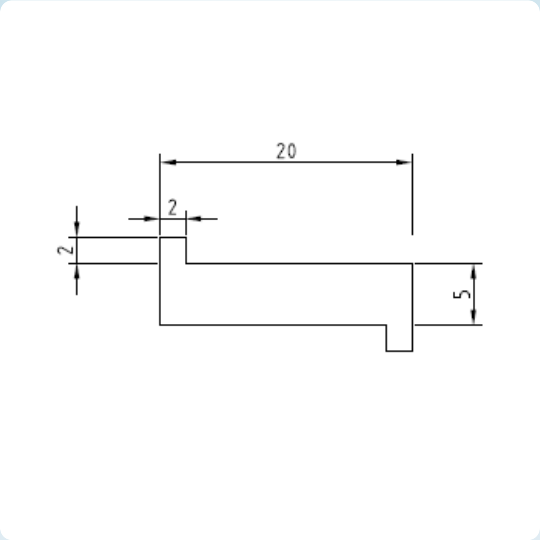

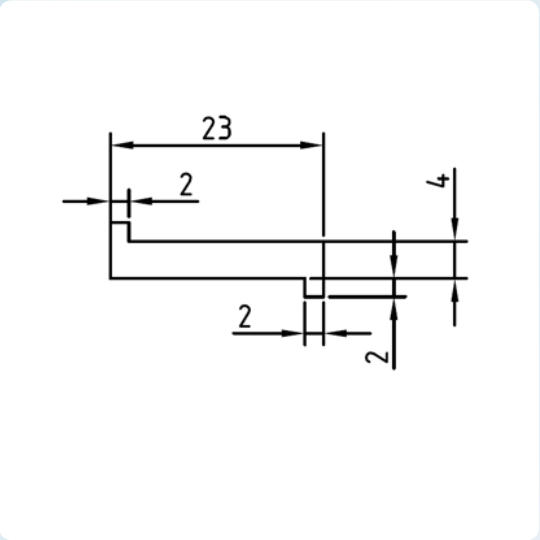

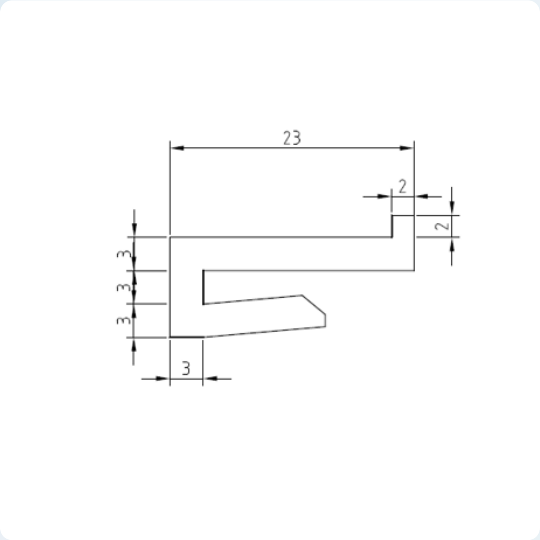

Z-20-5T

GREEN

50M ROLL

Z-23

GREEN

50M ROLL

Z-23 CLIP

GREEN

50M ROLL

기타 레일

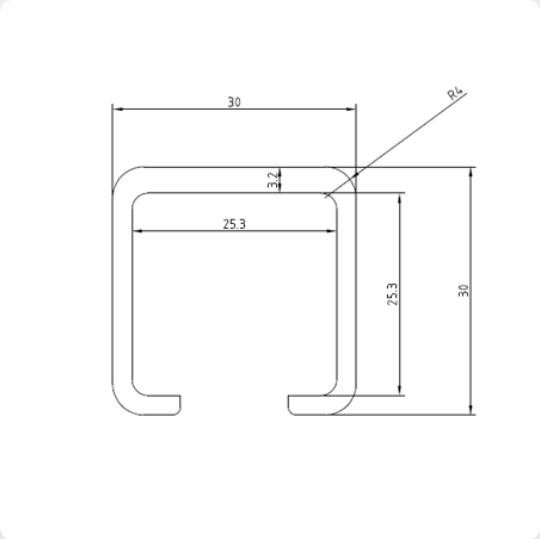

SJQ-2

NATURAL WHITE

3M

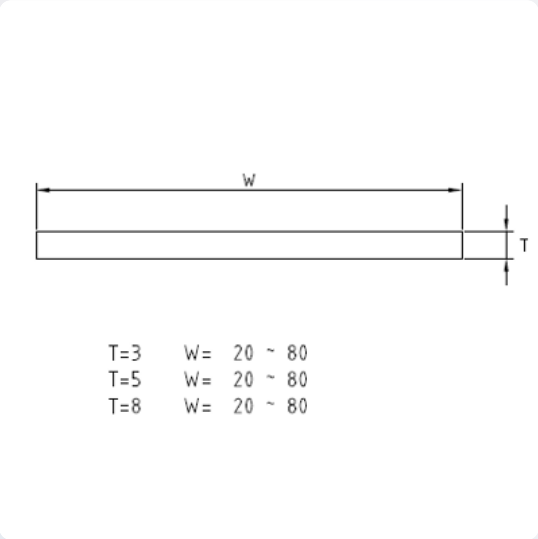

평레일(FLAT RAIL)

NATURAL WHITE

ROLL

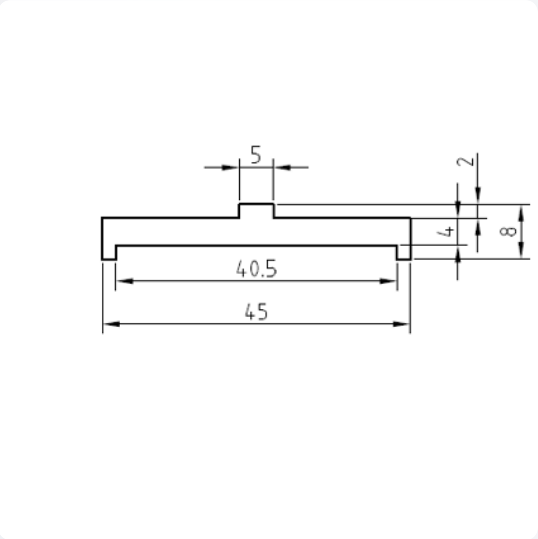

Y-455

GREEN

50M ROLL

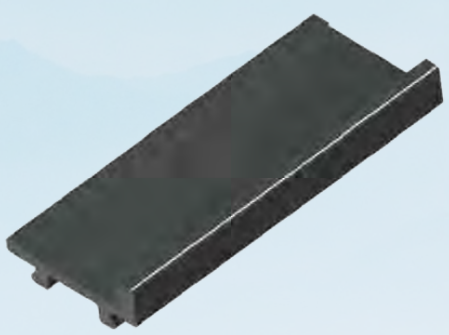

보쉬 컨베이어用 벨트가이드

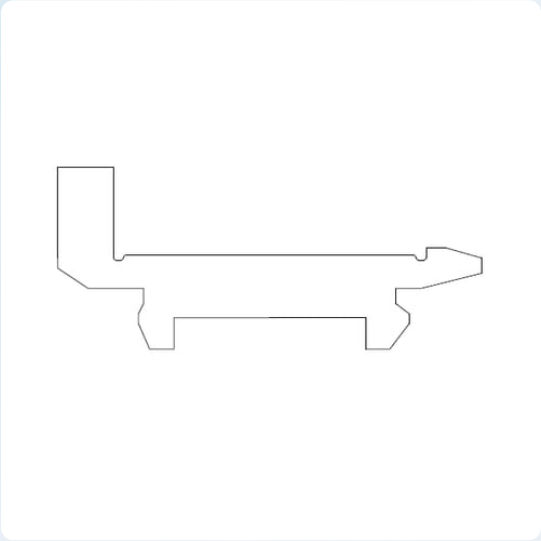

벨트가이드(사양 문의)

BLACK(대전방지)

사양 문의

UHMWPE 압출레일을 선택하는 방법

환경

UHMWPE 압출레일의 사용 환경을 고려하세요. 내구성, 마찰력 및 내부식성 성능에 대한 이해는 적절한 제품 선택에 매우 중요합니다.

용도

UHMWPE 압출레일의 용도를 고려하세요. 제품의 구조, 크기 및 형태가 목표에 부합하는지 확인해보세요.

품질

UHMWPE 압출레일의 품질을 확인하세요. 우수한 내구성과 성능이 보장되는 제품을 선택하세요.

문의하기

제품 정보 및 견적 문의

이메일: sel@uhmw.co.kr

전화 : 031-351-8568

주소 : 경기도 화성시 우정읍 사기말길 27번길 87-13

홈페이지

에스이엘 UHMWPE 제조사공식사이트

(주)에스이엘 - UHMWPE 전문기업 : 네이버 블로그블로그

UHMWPE : 네이버쇼핑 스마트스토어온라인스토어

에스이엘 유튜브 채널

YouTube

SEL

We "S.E.L." was founded in 1991 and specialized in engineering plastics, especially UHMWPE (ultra-high molecular weight polyethylene, also known as GUR).

제품 자세한 정보를 확인하려면 지금 바로 문의하세요.